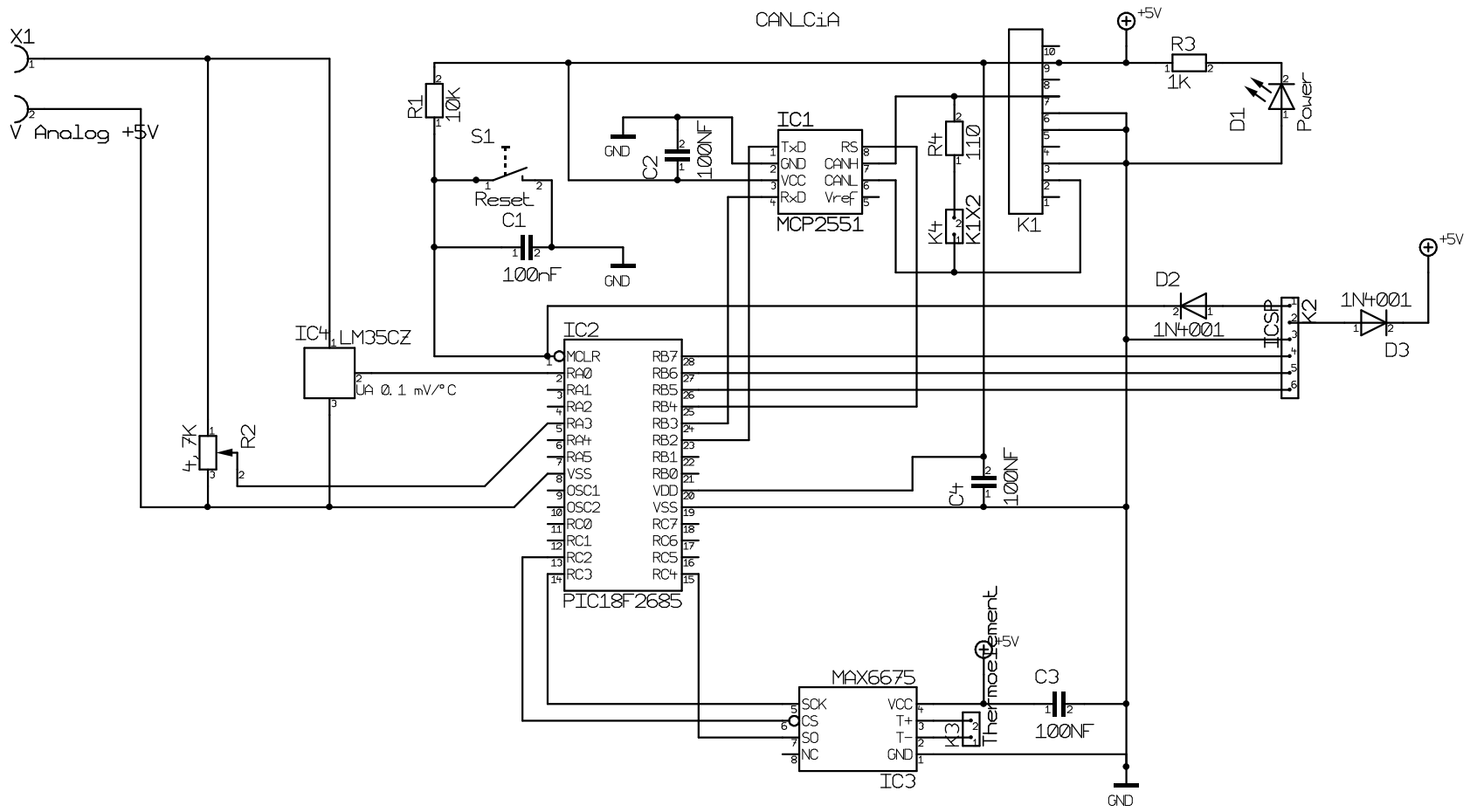

Datum: 30.05.07	**Maßstab:** 200,00%	**Projekt:**	
Name:			
letzte Änderung: 30.05.07			