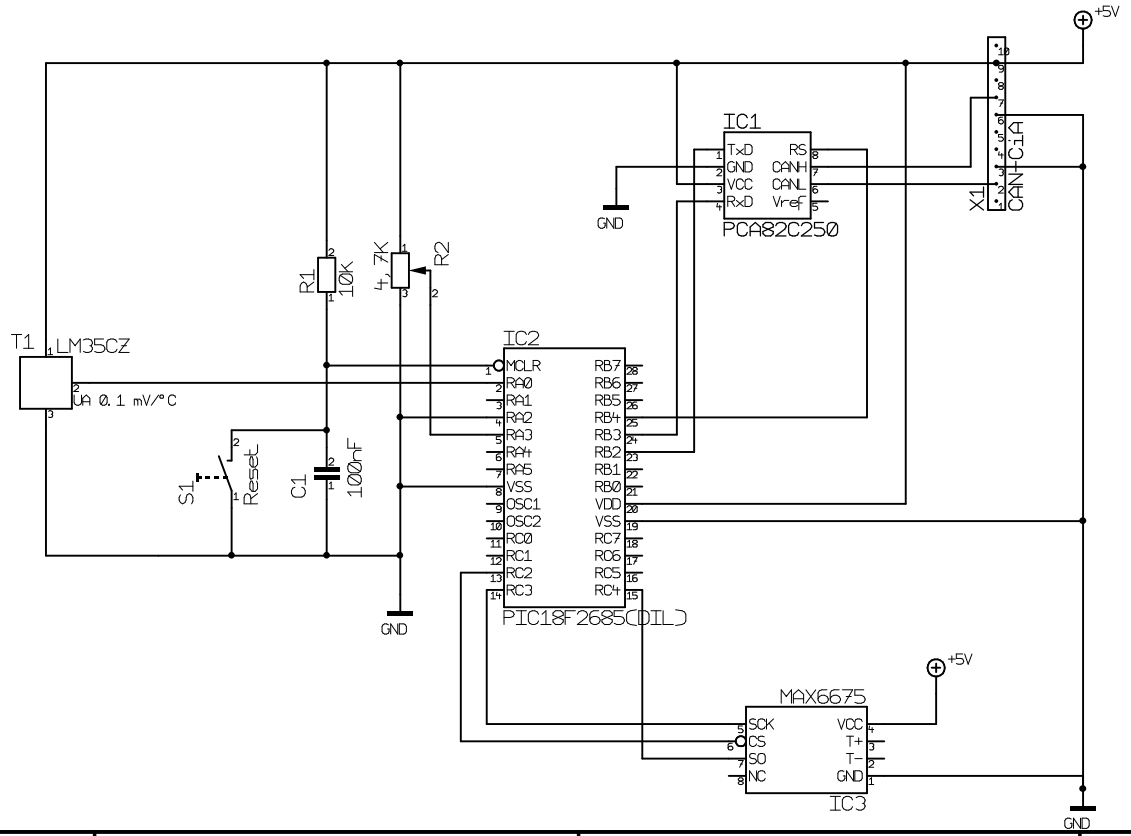

Datum: 21.04.07	**Maßstab:** 90,00%	**Projekt:**	
Name:			
letzte Änderung: 20.04.07			